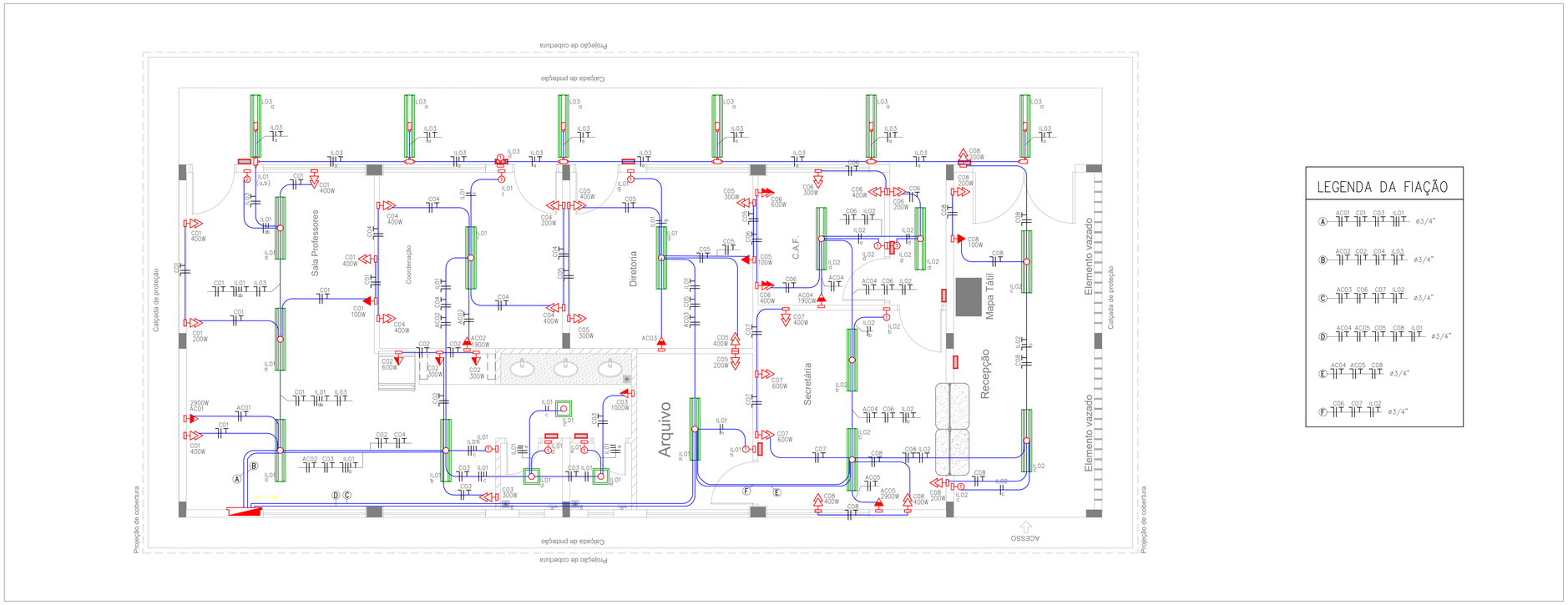

01 PLANTA BAIXA
ESCALA: 1/50

LEGENDA DA FIAÇÃO

A	AC01 C01 C03 IL01	ø3/4"
B	AC02 C02 C04 IL03	ø3/4"
C	AC03 C06 C07 IL02	ø3/4"
D	AC04 AC05 C05 C08 IL01	ø3/4"
E	AC04 AC05 C08	ø3/4"
F	C06 C07 IL02	ø3/4"

NOTAS

1. ELETRODUTOS SEM INDICAÇÃO DE DIÂMETRO SERÃO Ø3/4".
2. FIAÇÃO SEM INDICAÇÃO DE SEÇÃO NOMINAL TERÁ SEÇÃO DE #2,5mm².
3. TODOS OS PONTOS DE TOMADAS E PONTOS DE FORÇA SEM INDICAÇÃO DE POTÊNCIA SERÃO CONVENCIONADOS EM 100W.
4. OS CONDUTORES DOS CIRCUITOS DESTINADOS A ALIMENTAÇÃO DOS PONTOS DE TOMADAS E ILUMINAÇÃO INTERNA SERÃO EM COBRE, COM ISOLAÇÃO EM PVC - 70°C - 750V, NÃO PROPAGANTE DE CHAMA, LIVRE DE HALOGÊNIO, COM BAIXA EMISSÃO DE FUMAÇA E GASES TÓXICOS, ENCODOAMENTO CLASSE V.
5. OS CONDUTORES DOS CIRCUITOS ALIMENTADORES DOS QUADROS ELÉTRICOS SERÃO EM COBRE, COM ISOLAÇÃO EM EPR - 90°C - 0,6/1kV, NÃO PROPAGANTE DE CHAMA, ENCORDOAMENTO CLASSE II.
6. DEVERÁ SER CONECTADO AOS CONDUTORES DE PROTEÇÃO (PE) TODA A CARCAÇA METÁLICA DOS ELETRODUTOS METÁLICOS, ELETROCALHAS, PAINÉIS, RACKS, TUBULAÇÕES METÁLICAS, TANQUES E DEMAIS ESTRUTURAS METÁLICAS NÃO ENERGIZÁVEIS.
7. O CONDUTOR NEUTRO ALIMENTADOR DOS QUADROS ELÉTRICOS DEVERÁ SER CONECTADO AO BARRAMENTO DE EQUIPOTENCIALIZAÇÃO PRINCIPAL, JUNTAMENTE COM OS DEMAIS CIRCUITOS DE PROTEÇÃO.
8. PARA CADA CIRCUITO QUE DERIVA DOS CENTROS DE DISTRIBUIÇÃO, DEVERÁ HAVER UM CONDUTOR NEUTRO E DE PROTEÇÃO EXCLUSIVOS E INDEPENDENTES DOS DEMAIS.
9. AS EXTREMIDADES DAS TUBULAÇÕES NAS CAIXAS DE PASSAGEM DE PAREDE OU PISO E QUADROS DE DISTRIBUIÇÃO DEVERÃO RECEBER ACABAMENTO COM BUCHAS E ARRUELAS APROPRIADAS.
10. OS ELETRODUTOS DEVERÃO SER SONDADOS COM ARAME GALVANIZADO Nº22 BWG, PARA TRAÇÃO DOS CONDUTORES.
11. AS EMENDAS NOS ELETRODUTOS DEVERÃO SER EXECUTADAS COM O EMPREGO DE LUVAS LISAS OU C/ ROSCA.
12. AS EMENDAS NOS CONDUTORES DEVERÃO OCORRER ÚNICA E EXCLUSIVAMENTE DENTRO DOS CONDULETES E CAIXAS DE PASSAGEM E NUNCA NO INTERIOR DE ELETRODUTOS.
13. AS EMENDAS NOS CONDUTORES COM BITOLA IGUAL OU INFERIOR A 4,0mm² DEVERÃO SER PROTEGIDAS POR FITA ISOLANTE.
14. AS EMENDAS EM CONDUTORES COM BITOLA SUPERIOR A 4,0mm2, DEVERÃO SER FEITAS COM O USO DE CONECTORES TIPO "PARAFUSO FENDIDO" DE COBRE E PROTEGIDAS POR FITA ISOLANTE DE AUTOFUSÃO.

ADVERTÊNCIAS

Quando um disjuntor ou fusível atua, desligando algum circuito ou a instalação inteira, a causa pode ser uma sobrecarga ou um curto-circuito. Desligamentos frequentes são sinais de sobrecarga. Por isso, NUNCA troque seus disjuntores ou fusíveis por outros de maior corrente (maior amperagem) simplesmente. Como regra, a troca de um disjuntor ou fusível por outro de maior corrente requer, antes, a troca dos fios ou cabos elétricos, por outros de maior seção (bitola).

Da mesma forma, NUNCA desative ou remova a chave automática de proteção contra choques elétricos (dispositivo DR), mesmo em caso de desligamentos sem causa aparente. Se os desligamentos persistirem e, principalmente, se as tentativas de religar a chave não tiverem êxito, isso significa, muito provavelmente que, a instalação elétrica apresenta anomalias internas, que só podem ser identificadas e corrigidas por profissionais qualificados.

A DESATIVAÇÃO OU REMOÇÃO DA CHAVE SIGNIFICA A ELIMINAÇÃO DE MEDIDA PROTETORA CONTRA CHOQUES ELÉTRICOS E RISCO DE VIDA PARA OS USUÁRIOS DA INSTALAÇÃO.

LEGENDAS

- LUMINÁRIA RETÂNGULAR LED 36W – SOBREPOR
- PLAFON LED CIRCULAR – SOBREPOR
- INTERRUPTOR SIMPLES 1 TECLA
- INTERRUPTOR SIMPLES 2 TECLAS
- TOMADA 2P+T 10A (ALTA) – H=2,30M
- TOMADA 2P+T 10A (MÉDIA) – H=1,10M
- TOMADA DUPLA 2P+T 10A (BAIXA) – H=0,30M
- TOMADA DUPLA 2P+T 10A (MÉDIA) – H=1,10M
- TOMADA 2P+T 20A (AC) – H=2,30M
- CAIXA OCTOGONAL METALICA DUPLA 4"
- CONDULETE TIPO "E"
- CONDULETE TIPO "LR"
- CONDULETE TIPO "TB"
- QUADRO DE EMBUTIR
- ELETRODUTO EM PVC FLEXIVEL, ANTI-CHAMA, INSTALAÇÃO EMBUTIDO NA ALVENARIA – ELÉTRICA–ELETRODUTO EMBUTIDO NA LAJE
- ELETRODUTO EM PVC FLEXIVEL, ANTI-CHAMA, INSTALAÇÃO EMBUTIDO NA ALVENARIA – ELÉTRICA–ELETRODUTO EMBUTIDO NA PAREDE
- ELETRODUTO EM PVC RÍGIDO, ANTI-CHAMA, INSTALAÇÃO ACIMA DO FORRO; – ELÉTRICA–ELETRODUTO EMBUTIDO NA LAJE
- NEUTRO, FASE, RETORNO, TERRA

QD-ADM

Circuito		Iluminação (W) 4	7	18	36	50	100	Tomadas (VA) 100	200	300	400	Carga Especial (W)	Potência Ativa (W)	fp	Potência Aparente (VA)	Balanceamento de Fases Fase	A	B	C	Vn (V)	In (A)	Disjuntor In (A)	Curva	Cap. Int. (kA)	Dispositivo DR In (A)	Tipo	Corrente diferencial residial	Condutor Cabo (mm²)	Fase (mm²)	Neutro (mm²)	Proteção (mm²)	Classe encord.	Material de Isolação	Tensão de Isolação	Fator de Agrupamento (F.C.A)	Fator Corr. Temperatura (F.C.T)	Capac. Cond. Corrente Nominal (A)	Capac. Cond. Corrente Real (A)	Queda de Tensão Dist.(m)	V/A.km	ΔV%	ΔV% TOTAL	Descrição
AC01	1											2900	2.900	0,92	3.152	B	0	3.152	0	**220**	14,33	**20**	C	3	-	-	-	**2,5**	1x2,5	1x2,5	1x2,5	5	PVC	750V	0,7	1,00	24	15,60	6,06	16,9	0,667	0,746	Ar Condicionado
AC02	2											1900	1.900	0,92	2.065	B	0	2.065	0	**220**	9,39	**16**	C	3	-	-	-	**2,5**	1x2,5	1x2,5	1x2,5	5	PVC	750V	0,7	1,00	24	16,80	12,77	16,9	0,921	1,000	Ar Condicionado
AC03	3											1900	1.900	0,92	2.065	C	0	0	2.065	**220**	9,39	**16**	C	3	-	-	-	**2,5**	1x2,5	1x2,5	1x2,5	5	PVC	750V	0,7	1,00	24	16,80	17,75	16,9	1,280	1,359	Ar Condicionado
AC04	4											1900	1.900	0,92	2.065	C	0	0	2.065	**220**	9,39	**16**	C	3	-	-	-	**2,5**	1x2,5	1x2,5	1x2,5	5	PVC	750V	0,7	1,00	24	16,80	22,68	16,9	1,635	1,714	Ar Condicionado
AC05	5											2900	2.900	0,92	3.152	A	3.152	0	0	**220**	14,33	**20**	C	3	-	-	-	**2,5**	1x2,5	1x2,5	1x2,5	5	PVC	750V	0,7	1,00	24	15,60	17,93	16,9	1,973	2,052	Ar Condicionado
C01	1						1	1			4		1.900	0,92	2.065	C	0	0	2.065	**220**	9,39	**16**	C	3	16	Bipolar	30mA	**2,5**	1x2,5	1x2,5	1x2,5	5	PVC	750V	0,7	1,00	24	15,60	9,97	16,9	0,719	0,798	Tomadas
C02	2								2			600	1.200	0,92	1.304	C	0	0	1.304	**220**	5,93	**16**	C	3	16	Bipolar	30mA	**2,5**	1x2,5	1x2,5	1x2,5	5	PVC	750V	0,7	1,00	24	16,80	11,17	16,9	0,509	0,588	Tomadas
C03	3								1			1.000	1.300	0,92	1.413	B	0	1.413	0	**220**	6,42	**16**	C	3	16	Bipolar	30mA	**2,5**	1x2,5	1x2,5	1x2,5	5	PVC	750V	0,7	1,00	24	15,60	13,03	16,9	0,643	0,722	Tomadas
C04	4							1		3			1.400	0,92	1.522	C	0	0	1.522	**220**	6,92	**16**	C	3	16	Bipolar	30mA	**2,5**	1x2,5	1x2,5	1x2,5	5	PVC	750V	0,7	1,00	24	16,80	16,46	16,9	0,875	0,954	Tomadas
C05	5						1	1	2	2			1.700	0,92	1.848	A	1.848	0	0	**220**	8,40	**16**	C	3	16	Bipolar	30mA	**2,5**	1x2,5	1x2,5	1x2,5	5	PVC	750V	0,7	1,00	24	15,60	20,75	16,9	1,339	1,418	Tomadas
C06	6							1	1	2		600	1.900	0,92	2.065	B	0	2.065	0	**220**	9,39	**16**	C	3	16	Bipolar	30mA	**2,5**	1x2,5	1x2,5	1x2,5	6	PVC	750V	0,7	1,00	24	15,60	26,34	16,9	1,899	1,978	Tomadas
C07	7									1		1.200	1.600	0,92	1.739	A	1.739	0	0	**220**	7,90	**16**	C	3	16	Bipolar	30mA	**2,5**	1x2,5	1x2,5	1x2,5	7	PVC	750V	0,7	1,00	24	15,60	21,55	16,9	1,309	1,387	Tomadas
C08	8						1	3		2			1.500	0,92	1.630	A	1.630	0	0	**220**	7,41	**16**	C	3	16	Bipolar	30mA	**2,5**	1x2,5	1x2,5	1x2,5	8	PVC	750V	0,7	1,00	24	16,80	22,70	16,9	1,292	1,371	Tomadas
IL01	1		3	7									306	0,92	333	A	333	0	0	**220**	1,51	**16**	C	3	-	-	-	**2,5**	1x2,5	1x2,5	1x2,5	9	PVC	750V	0,7	1,00	24	15,60	8,67	16,9	0,101	0,180	Iluminação
IL02	2			6									216	0,92	235	A	235	0	0	**220**	1,07	**16**	C	3	-	-	-	**2,5**	1x2,5	1x2,5	1x2,5	5	PVC	750V	0,7	1,00	24	16,80	20,07	16,9	0,165	0,244	Iluminação
IL03	3			6									216	0,92	235	B	0	235	0	**220**	1,07	**16**	C	3	-	-	-	**2,5**	1x2,5	1x2,5	1x2,5	5	PVC	750V	0,7	1,00	24	16,80	17,38	16,9	0,143	0,222	Iluminação
R	1																																											Reserva
R	2																																											Reserva
ALIMENTADOR:												**-**	**24.738**	**-**	**26.888**	**ABC**	**8.937**	**8.930**	**9.021**	**380**	**40,85**	**50**	**C**	**5**	**-**	**-**	**-**	**10,0**	**3x10**	**1x10**	**1x10**	**5**	**EPR**	**0,6/1,0 kV**	**1,00**	**1,00**	**66**	**66,00**	**2**	**3,67**	**0,079**	**-**	-

02 QUADRO DE CARGAS
S/ESCALA

03 DETALHE - LUMINÁRIA TUBULAR LED 2X18W
S/ESCALA

04 DETALHE - LUMINÁRIA TIPO PLAFON QUADRADO
S/ESCALA

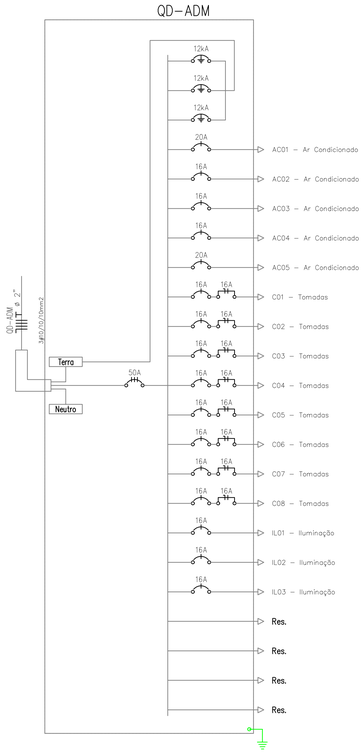

05 DIAGRAMA UNIFILAR
S/ESCALA

ESTADO DE GOIÁS
SECRETARIA DE ESTADO DA EDUCAÇÃO
SUPERINTENDÊNCIA DE INFRA-ESTRUTURA
GERÊNCIA DE PROJETOS E INFRAESTRUTURA

GERÊNCIA DE PROJETOS E INFRAESTRUTURA
APROVADO ___/___/___
TÉCNICO RESPONSÁVEL PELA APROVAÇÃO

CARIMBO DE APROVAÇÃO:

UNIDADE ESCOLAR
CONSTRUÇÃO DE ESCOLA

TIPO DE PROJETO
BLOCO PADRÃO SEDUC
BLOCO ADM - MOD 02

ENDEREÇO
DIVERSOS

ÁREA DE TERRENO	-	ÁREA A CONSTRUIR	-
ÁREA CONSTRUÍDA EXISTENTE	-	ÁREA TOTAL DE CONSTRUÇÃO	151,61m²

AUTOR: ENG. ELETRICISTA MARISE DE PAULA ALVES CREA: 21461/D-GO
ART Nº: 1020230248221
RT DA OBRA: Marise de Paula Alves — Marise de Paula Alves, Engenheira Eletricista, CREA-21461/D - GO
PROPRIETÁRIO: SECRETARIA DE ESTADO DA EDUCAÇÃO CNPJ: 01.409.705/0001-20
RESPONSÁVEL: SABRINA SILVA VIEIRA VALENTE — Sabrina Silva Vieira Valente, Gerente de Projetos e Infraestrutura, Arquiteta e Urbanista - CAU A122288-8, Decreto 1.187/23 D.O. nº 24.678
CPF: 041.530.091-64

PROJETO ELÉTRICO

TIPO DE PROJETO

Planta de Baixa - Implantação;
Legendas;
Notas.

ASSUNTO:

DATA:	ESCALA:	DESENHO:	REVISÃO:	NOME DO ARQUIVO:
SET/2023	INDICADA	Marise de Paula Alves	00	

REV.	DATA	DESCRIÇÃO	VISTO
00	09/2023	Emissão Inicial	Marise Alves

FOLHA: 1/1